DIECI AMERICAS TELEHANDLERS

PIVOT

T60 | T70 | T80 | T90

dieci-americas.com

PRESTAZIONI

Modello macchina	PIVOT T60	PIVOT T70	PIVOT T80	PIVOT T90
Modello macchina USA	T 47.15 - 2S	T 66.17	T 87.18	T 87.19
Peso operativo con benna standard e attacco rapido	13272 lb (6020 kg)	15984 lb (7250 kg)	17637 lb (8000 kg)	21605 lb (9800 kg)
Capacità benna standard	30 ft^3 (0,85 m^3)	42 ft^3 (1,20 m^3)	42 ft^3 (1,20 m^3)	44 ft^3 (1,25 m^3)
Forza di strappo	10791 lbf (4800 daN)	13489 lbf (6000 daN)	15062 lbf (6700 daN)	16793 lbf (7470 daN)
Forza di traino	12814 lbf (5700 daN)	14950 lbf (6650 daN)	14613 lbf (6500 daN)	18996 lbf (8450 daN)
Pendenza massima superabile	80%	80%	60%	80%
Velocità massima (riferita a ruote con diametro massimo ammesso)	24,9 mph (40 km/h)	24,9 mph (40 km/h)	22,4 mph (36 km/h)	24,9 mph (40 km/h)
Carico di ribaltamento in linea retratto	8929 lb (4050 kg)	9921 lb (4500 kg)	13448 lb (6100 kg)	13448 lb (6100 kg)
Carico di ribaltamento articolato retratto	7882 lb (3575 kg)	8818 lb (4000 kg)	11905 lb (5400 kg)	11905 lb (5400 kg)
Carico di ribaltamento in linea esteso	5181 lb (2350 kg)	5181 lb (2350 kg)	7055 lb (3200 kg)	7165 lb (3250 kg)
Carico di ribaltamento articolato esteso	4519 lb (2050 kg)	4630 lb (2100 kg)	6173 lb (2800 kg)	6393 lb (2900 kg)
Carico operativo EN474.3 (80%) retratto	4960 lb (2250 kg)	6614 lb (3000 kg)	7716 lb (3500 kg)	9039 lb (4100 kg)
Carico operativo EN474.3 (60%) retratto	3748 lb (1700 kg)	5071 lb (2300 kg)	5732 lb (2600 kg)	6724 lb (3050 kg)
Carico operativo EN474.3 (80%) esteso	3086 lb (1400 kg)	3638 lb (1650 kg)	3968 lb (1800 kg)	4409 lb (2000 kg)
Carico operativo EN474.3 (60%) esteso	2315 lb (1050 kg)	2756 lb (1250 kg)	3086 lb (1400 kg)	3307 lb (1500 kg)

BRACCIO

Modello macchina	PIVOT T60	PIVOT T70	PIVOT T80	PIVOT T90
Modello macchina USA	T 47.15 - 2S	T 66.17	T 87.18	T 87.19
Sollevamento	5,2 s	5,2 s	5,2 s	5,8 s
Discesa	2,8 s	3,0 s	3,0 s	4,9 s
Uscita	2,4 s	3,1 s	3,2 s	2,8 s
Rientro	1,3 s	1,8 s	2,3 s	2,4 s
Brandeggio avanti	1,8 s	3,2 s	3,1 s	2,0 s
Brandeggio indietro	1,3 s	2,0 s	2,1 s	2,0 s

MOTORE

Modello macchina	PIVOT T60	PIVOT T70	PIVOT T80	PIVOT T90
Modello macchina USA	T 47.15 - 2S	T 66.17	T 87.18	T 87.19
Marca	Kubota	Perkins	FPT	FPT
Potenza nominale	73 HP (54,6 kW)	115 HP (85,9 kW)	129 HP (96 kW)	138 HP (103 kW)
@rpm	2600 rpm	2200 rpm	2200 rpm	2200 rpm
Iniezione	Elettronica, Common rail	Elettronica, Common Rail	Elettronica, Common Rail	Elettronica, Common Rail
Numero e disposizione cilindri	4, Verticali in linea	4, Verticali in linea	4, Verticali in linea	4, Verticali in linea
Cilindrata	203 in^3 (3331 cm^3)	221 in^3 (3621 cm^3)	274 in^3 (4485 cm^3)	274 in^3 (4485 cm^3)
Aspirazione	Turbo compressore	Turbo compressore 16 valvole con aftercooler	Turbo compressore 16 valvole, aftercooler	Turbo compressore 16 valvole, aftercooler
Normativa emissioni	Stage V/Tier 4f	Stage V	Stage IV/Tier 4f	Stage IV/Tier 4f

PONTI DIFFERENZIALI E STERZO

Modello macchina	PIVOT T60	PIVOT T70	PIVOT T80	PIVOT T90
Modello macchina USA	T 47.15 - 2S	T 66.17	T 87.18	T 87.19
Tipo assali	2 rigidi, con 4 riduttori epicicloidali	2 rigidi, con 4 riduttori epicicloidali	2 rigidi, con 4 riduttori epicicloidali	2 rigidi, con 4 riduttori epicicloidali
Tipi di sterzatura	A telaio articolato con angolo totale di 80° , servoassistita a mezzo idroguida (Load Sensing)	A telaio articolato con angolo totale di 80° , servoassistita a mezzo idroguida (Load Sensing)	A telaio articolato con angolo totale di 80° , servoassistita a mezzo idroguida (Load Sensing)	A telaio articolato con angolo totale di 80° , servoassistita a mezzo idroguida (Load Sensing)
Assale anteriore	Rigido, autobloccante	Rigido, autobloccante	Rigido, autobloccante	Rigido, autobloccante
Assale posteriore	Oscillante con escursione totale 20°	Oscillante con escursione totale 20°	Oscillante con escursione totale 20°	Oscillante con escursione totale 20°
Frenatura di servizio	A bagno d'olio su assale anteriore e posteriore con servofreno	A bagno d'olio con servofreno su assale anteriore e posteriore	A bagno d'olio con servofreno su assali anteriore e posteriore	A bagno d'olio con servofreno su assale anteriore e posteriore
Frenatura di stazionamento	Ad azionamento negativo con comando elettrico	Ad azionamento negativo con comando elettrico	Ad azionamento negativo con comando elettrico	Ad azionamento negativo con comando elettrico

IMPIANTO IDRAULICO

Modello macchina	PIVOT T60	PIVOT T70	PIVOT T80	PIVOT T90
Modello macchina USA	T 47.15 - 2S	T 66.17	T 87.18	T 87.19
Tipo pompa idraulica	Pompa ad ingranaggi per idroguida e movimenti	Pompa ad ingranaggi per idroguida e movimenti	Pompa ad ingranaggi per idroguida e movimenti	Pompa a pistoni a cilindrata variabile per idroguida e movimenti.
Portata pompa idraulica	26,7 gal/min (101 L/min)	30,9 gal/min (117 L/min)	30,1 gal/min (114 L/min)	39,6 gal/min (150 L/min)
Pressione massima di esercizio	3336 psi (23,0 MPa)	3626 psi (25,0 MPa)	3626 psi (25,0 MPa)	3771 psi (26,0 MPa)

RIFORNIMENTI

Modello macchina	PIVOT T60	PIVOT T70	PIVOT T80	PIVOT T90
Modello macchina USA	T 47.15 - 2S	T 66.17	T 87.18	T 87.19
Impianto idraulico (totale)	21,13 gal (80,0 L)	42,27 gal (160,0 L)	31,7 gal (120,0 L)	44,91 gal (170,0 L)
Serbatoio gasolio	26,42 gal (100,0 L)	38,3 gal (145,0 L)	36,98 gal (140,0 L)	36,98 gal (140,0 L)
Serbatoio AdBlue	-	5,02 gal (19,0 L)	7,13 gal (27,00 L)	7,13 gal (27,0 L)

TRASMISSIONE

Modello macchina	PIVOT T60	PIVOT T70	PIVOT T80	PIVOT T90
Modello macchina USA	T 47.15 - 2S	T 66.17	T 87.18	T 87.19
Tipo trasmissione	Idrostatica con pompa a portata variabile	Idrostatica Shift on Fly a controllo elettronico con cambio marcia in movimento e funzione ECO	Idrostatica monomarcia con pompa a portata variabile	Idrostatica Vario System EVO2 a controllo elettronico con 2 Motori idrostatici a variazione automatica continua
Motore idraulico	Idrostatico a variazione automatica continua	Idrostatico a variazione automatica continua	Idrostatico a variazione automatica continua	-
Cambio	A 2 velocità servocomandato	A 2 velocità servocomandato azionabile con macchina in movimento	Dropbox Monomarcia	-
Inching	A pedale idraulico per avanzamento controllato	A pedale elettronico per avanzamento controllato	Inching a pedale per avanzamento controllato	A pedale elettronico per avanzamento controllato

PNEUMATICI

Modello macchina	PIVOT T60	PIVOT T70	PIVOT T80	PIVOT T90
Modello macchina USA	T 47.15 - 2S	T 66.17	T 87.18	T 87.19
Pneumatici standard	405/70x20"	405/70-24"	15.5x25"	600/55-26,5"
Pneumatici optional	420/75R20"; 500/45R20"; 600/40R22,5"	460/70R24"; 600/50x22.5"	460/70R24"; 600/50x22.5"; 500/70-x24"	540/70-24; 540/70-24; 600/55-26,5

DIMENSIONI

Modello macchina	PIVOT T60	PIVOT T70	PIVOT T80	PIVOT T90
Modello macchina USA	T 47.15 - 2S	T 66.17	T 87.18	T 87.19
A	14,4 in (365 mm)	15,2 in (385 mm)	15,7 in (400 mm)	13,8 in (351 mm)
B	68,9 in (1750 mm)	66,5 in (1690 mm)	65,7 in (1670 mm)	74,7 in (1898 mm)
C	86,6 in (2200 mm)	95,5 in (2425 mm)	100,4 in (2550 mm)	110,2 in (2800 mm)
C1	236,8 in (6015 mm)	258,7 in (6570 mm)	266,1 in (6760 mm)	292,2 in (7423 mm)
D	57,1 in (1450 mm)	61,8 in (1570 mm)	65,9 in (1675 mm)	68,5 in (1739 mm)
E	46,9 in (1190 mm)	40,9 in (1040 mm)	40,6 in (1030 mm)	74,7 in (1898 mm)
F	165,7 in (4210 mm)	182,9 in (4645 mm)	191,5 in (4865 mm)	205 in (5207 mm)
F1	183,9 in (4670 mm)	203,3 in (5165 mm)	208,7 in (5300 mm)	232,5 in (5906 mm)
G	212,6 in (5400 mm)	223,8 in (5685 mm)	232,1 in (5895 mm)	253,5 in (6440 mm)
G1	163,6 in (4155 mm)	173,2 in (4400 mm)	173,2 in (4400 mm)	190,5 in (4839 mm)
H	98 in (2490 mm)	105,5 in (2680 mm)	105,5 in (2680 mm)	109,8 in (2790 mm)
H1	93,1 in (2365 mm)	101,4 in (2575 mm)	99,2 in (2520 mm)	113,5 in (2884 mm)
I1	78,7 in (2000 mm)	82,7 in (2100 mm)	86,6 in (2200 mm)	94,5 in (2400 mm)
L	56,3 in (1430 mm)	70,5 in (1790 mm)	70,5 in (1790 mm)	70,5 in (1790 mm)
M	74 in (1880 mm)	86,6 in (2200 mm)	88,6 in (2250 mm)	94,5 in (2400 mm)
P	81,1 in (2060 mm)	91,7 in (2330 mm)	98,4 in (2500 mm)	108 in (2743 mm)
Q	157,9 in (4010 mm)	179,1 in (4550 mm)	187 in (4750 mm)	204,4 in (5193 mm)
S	66,9 in (1699 mm)	76,2 in (1935 mm)	76,3 in (1937 mm)	78,3 in (1990 mm)
T	3,7 in (93 mm)	6,3 in (160 mm)	7,9 in (201 mm)	7,6 in (192 mm)
Z	77,2 in (1962 mm)	82,7 in (2100 mm)	82,9 in (2106 mm)	85,4 in (2170 mm)
K01	31°	30°	30°	32°
K02	40°	40°	40°	40°
K04	40°	40°	40°	37°
K05	40°	40°	40°	38°

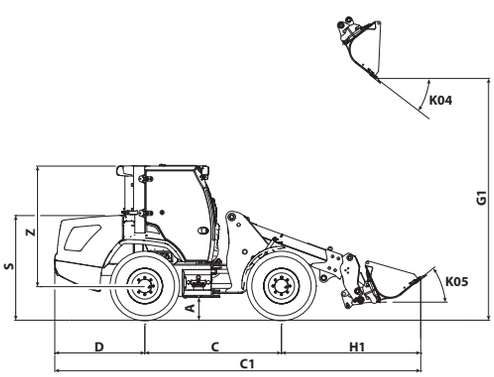

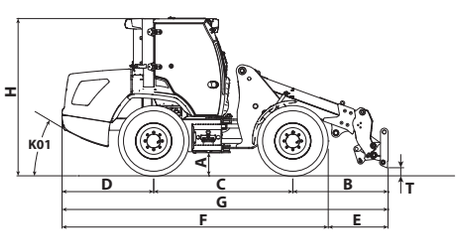

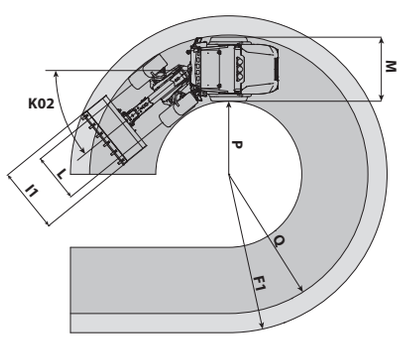

T 60

AXBI552/550

MAX 4750 lb

24 in

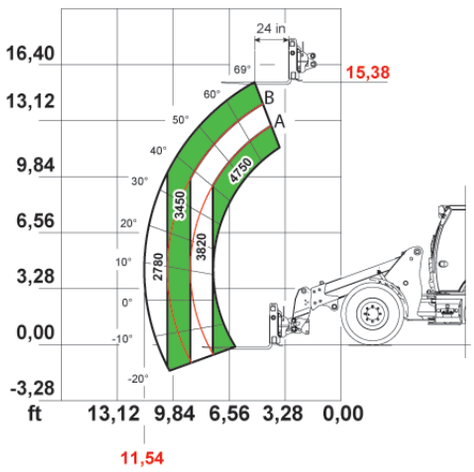

20"

T 70

DOCDI0001300

6610 lb

24 in

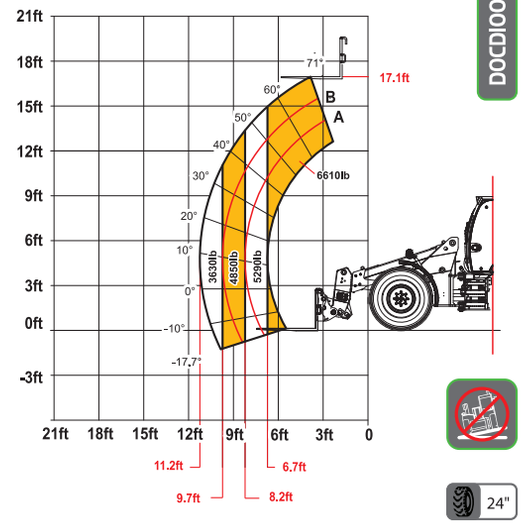

24"

EN474-3 (ISO14397)

T 80

DOCDI0000623

MAX 7430 lb

24 in

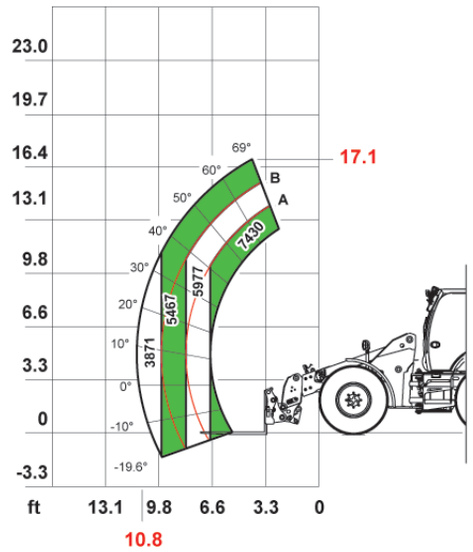

25"

T 90

DOCDI0000976

MAX 8730 lb

24 in

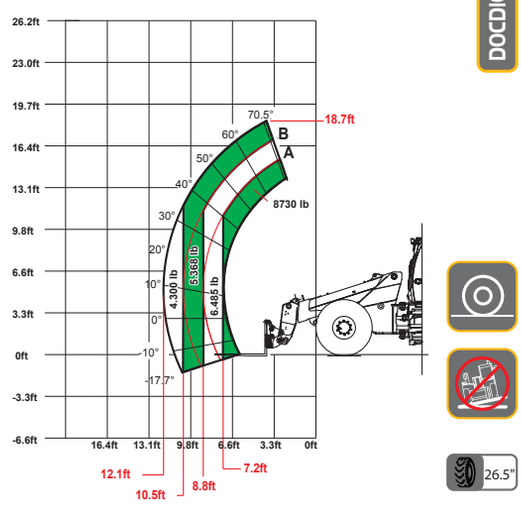

26.5"

ANSI/ITSDF B56.6-2011

Headquarter: 4200 White St. Suite 100, DFW, 76135 Texas

P: 844-257-2933 - F: 412.458.1084 - webiste: www.dieci-americas.com