DIECI

MINI AGRI

26.6

dieci.com

PRESTAZIONI

Modello macchina	MINI AGRI 26.6
Portata massima	2600 kg (5732 lb)
Altezza massima di sollevamento	5,73 m (18,8 ft)
Sfilo massimo orizzontale	3,2 m (10,5 ft)
Angolo di brandeggio forche	129 °
Forza di strappo	5510 daN (12387 lbf)
Forza di traino	4400 daN (9892 lbf)
Massa a vuoto	5100 kg (11244 lb)
Pendenza massima superabile	40 %
Velocità massima (riferita a ruote con diametro massimo ammesso)	30 km/h (18,6 mph)

BRACCIO

Modello macchina	MINI AGRI 26.6
Discesa	4,6 s
Sollevamento	7,95 s
Uscita	6,73 s
Rientro	3,7 s
Brandeggio avanti	3,82 s
Brandeggio indietro	3,75 s

MOTORE

Modello macchina	MINI AGRI 26.6
Marca	Kubota
Potenza nominale	55 kW (74 HP)
@rpm	2600 rpm
Funzionamento	4 tempi
Iniezione	Elettronica, Common Rail
Numero e disposizione cilindri	4, Verticali in linea
Cilindrata	3331 cm^3 (203 in^3)
Consumo	231 g/kWh (380,00 lb/Hp h)
@rpm	2600 rpm
Normativa emissioni	Stage V/Tier 4f
Trattamento gas di scarico	Catalizzatore + Filtro antiparticolato (DOC+DPF)
Sistema di raffreddamento	Liquido
Aspirazione	Turbo compressore
Filtro aria	Pre-riscaldo aria e prefiltro aria con separatore di polveri

TRASMISSIONE

Modello macchina	MINI AGRI 26.6
Tipo trasmissione	Idrostatica monomarcia con pompa a portata variabile
Motore idraulico	Idrostatico a variazione automatica continua
Inversione	Elettro-Idraulica
Inching	A pedale idraulico per avanzamento controllato

PONTI DIFFERENZIALI

Modello macchina	MINI AGRI 26.6
Tipo assali	2 sterzanti, con 4 riduttori epicicloidali
Tipi di sterzatura	4 ruote / trasversale / 2 ruote
Assale anteriore	Rigido
Assale posteriore	Oscillante
Frenatura di servizio	A bagno d'olio su assale anteriore
Frenatura di stazionamento	Ad azionamento negativo con comando elettrico

IMPIANTO IDRAULICO

Modello macchina	MINI AGRI 26.6
Tipo pompa idraulica	Pompa ad ingranaggi per idroguida e movimenti
Portata pompa idraulica	80 l/min (21,1 gal/min)
Pressione massima di esercizio	23 MPa (3336 psi)
Comando distributore	Joystick elettrico 4in1 proporzionale con FNR
Tipo distributore	Idraulico proporzionale full electric

RIFORNIMENTI

Modello macchina	MINI AGRI 26.6
Impianto idraulico (totale)	85 l (22,45 gal)
Serbatoio gasolio	75 l (19,81 gal)

PNEUMATICI

Modello macchina	MINI AGRI 26.6
Pneumatici standard	12-16.5

DIMENSIONI

Modello macchina	MINI AGRI 26.6
A	250 mm (9,8 in)
B	985 mm (38,8 in)
C	2350 mm (92,5 in)
D	765 mm (30,1 in)
F	3585 mm (141,1 in)
G	4100 mm (161,4 in)
H	1955 mm (77,0 in)
I	860 mm (33,9 in)
L	1510 mm (59,4 in)
M	1860 mm (73,2 in)
P	1300 mm (51,2 in)
Q	3380 mm (133,1 in)
S	1460 mm (57,5 in)
T	100 mm (3,9 in)

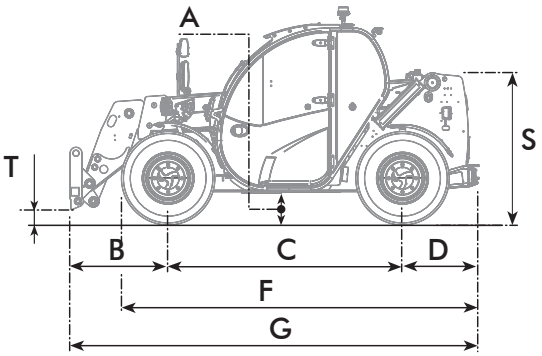

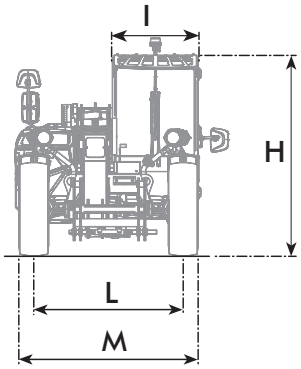

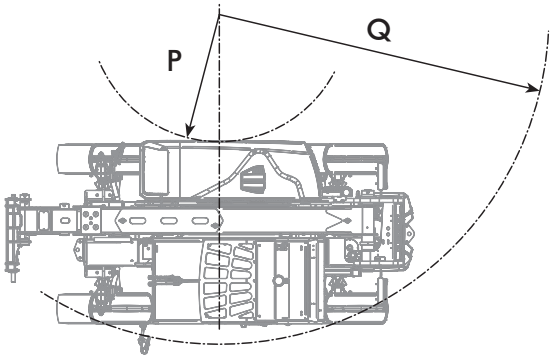

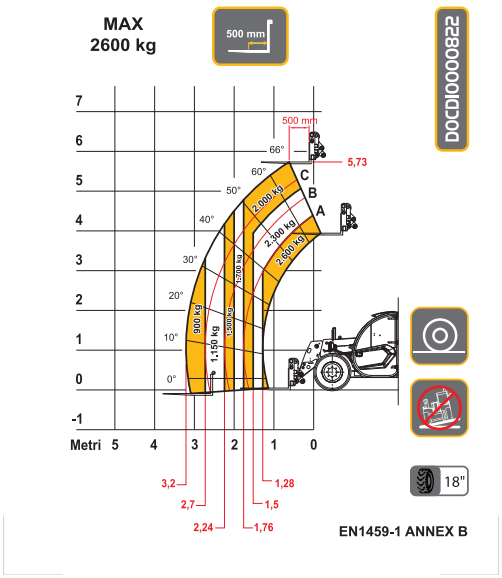

26.6

DIECI Srl - Via E. Majorana, 2-4 - 42027 Montecchio Emilia (RE) ITALY
Tel. +39 0522 869611 - Fax +39 0522 869791 - E-mail: info@dieci.com - **www.dieci.com**