DIECI

FAHRMISCHER

L3500 | L4700 | F7000

dieci.com

LEISTUNGEN

Maschinenmodell	AB L 3500	AB L 3500 T	AB L 3500 CCS	AB L 4700	AB L 4700 T	AB L 4700 CCS	AB F 7000	AB F 7000 T	AB F 7000 CCS
Mischkapazität	2,5 m^3 (88 ft^3)	2,5 m^3 (88 ft^3)	2,5 m^3 (88 ft^3)	3,5 m^3 (124 ft^3)	3,5 m^3 (124 ft^3)	3,5 m^3 (124 ft^3)	5 m^3 (177 ft^3)	5 m^3 (177 ft^3)	5 m^3 (177 ft^3)
Fassungsvermöge Wassertank	630 l (166,43 gal)	630 l (166,43 gal)	650 l (171,71 gal)	630 l (166,43 gal)	630 l (166,43 gal)	650 l (171,71 gal)	850 l (224,55 gal)	850 l (224,55 gal)	945 l (249,64 gal)
Schaufelinhalt	500 l (132,09 gal)	-	500 l (132,09 gal)	600 l (158,50 gal)	-	600 l (158,50 gal)	600 l (158,50 gal)	-	600 l (158,50 gal)
Leergewicht	5900 kg (13007 lb)	5900 kg (13007 lb)	5900 kg (13007 lb)	6700 kg (14771 lb)	6400 kg (14110 lb)	6700 kg (14771 lb)	7400 kg (16314 lb)	7400 kg (16314 lb)	7400 kg (16314 lb)
Max. zulässige Steigung	-	-	30 %	-	-	30 %	-	-	30 %
Höchstgeschwindi (auf Reifen mit dem maximal zulässigen Durchmesser bezogen)	21 km/h (13,0 mph)	21 km/h (13,0 mph)	21 km/h (13,0 mph)	24 km/h (14,9 mph)	24 km/h (14,9 mph)	24 km/h (14,9 mph)	27 km/h (16,8 mph)	27 km/h (16,8 mph)	27 km/h (16,8 mph)

MOTOR

Maschinenmodell	AB L 3500	AB L 3500 T	AB L 3500 CCS	AB L 4700	AB L 4700 T	AB L 4700 CCS	AB F 7000	AB F 7000 T	AB F 7000 CCS
Marke	Perkins	Perkins	Perkins	Perkins	Perkins	Perkins	Perkins	Perkins	Perkins
Nennleistung	85,9 Kw (115 HP)	85,9 Kw (115 HP)	85,9 Kw (115 HP)	85,9 Kw (115 HP)	85,9 Kw (115 HP)	85,9 Kw (115 HP)	100 Kw (134 HP)	100 Kw (134 HP)	100 Kw (134 HP)
@U/min	2200 U/min	2200 U/min	2200 U/min	2200 U/min	2200 U/min	2200 U/min	2200 U/min	2200 U/min	2200 U/min
Höchstleistung	85,9 Kw (115 HP)	85,9 Kw (115 HP)	85,9 Kw (115 HP)	85,9 Kw (115 HP)	85,9 Kw (115 HP)	85,9 Kw (115 HP)	100 Kw (134 HP)	100 Kw (134 HP)	100 Kw (134 HP)
@U/min	2200 U/min	2200 U/min	2200 U/min	2200 U/min	2200 U/min	2200 U/min	2200 U/min	2200 U/min	2200 U/min
Betrieb	4-Takt	4-Takt	4-Takt	4-Takt	4-Takt	4-Takt	4-Takt	4-Takt	4-Takt
Einspritzung	Elektronisch, Common-Rail	Elektronisch, Common-Rail	Elektronisch, Common-Rail	Elektronisch, Common-Rail	Elektronisch, Common-Rail	Elektronisch, Common-Rail	Elektronisch, Common-Rail	Elektronisch, Common-Rail	Elektronisch, Common-Rail
Anzahl und Anordnung der Zylinder	4, vertikal in Reihe	4, vertikal in Reihe	4, vertikal in Reihe	4, vertikal in Reihe	4, vertikal in Reihe	4, vertikal in Reihe	4, vertikal in Reihe	4, vertikal in Reihe	4, vertikal in Reihe
Hubraum	3621 cm^3 (221 in^3)	3621 cm^3 (221 in^3)	3621 cm^3 (221 in^3)	3621 cm^3 (221 in^3)	3621 cm^3 (221 in^3)	3621 cm^3 (221 in^3)	3621 cm^3 (221 in^3)	3621 cm^3 (221 in^3)	3621 cm^3 (221 in^3)
Verbrauch	216 g/kWh (355,32 lb/Hp h)	216 g/kWh (355,32 lb/Hp h)	216 g/kWh (355,32 lb/Hp h)	216 g/kWh (355,32 lb/Hp h)	216 g/kWh (355,32 lb/Hp h)	216 g/kWh (355,32 lb/Hp h)	216 g/kWh (355,32 lb/Hp h)	216 g/kWh (355,32 lb/Hp h)	216 g/kWh (355,32 lb/Hp h)
@U/min	1900 U/min	1900 U/min	1900 U/min	1900 U/min	1900 U/min	1900 U/min	1900 U/min	1900 U/min	1900 U/min
Abgasnormen	Stage V/Tier 4f	Stage V/Tier 4f	Stage V/Tier 4f	Stage V/Tier 4f	Stage V/Tier 4f	Stage V/Tier 4f	Stage V/Tier 4f	Stage V	Stage V
Abgasbehandlung	DOC+DPF+SCR (mit AdBlue)	DOC+DPF+SCR (mit AdBlue)	DOC+DPF+SCR (mit AdBlue)	DOC+DPF+SCR (mit AdBlue)	DOC+DPF+SCR (mit AdBlue)	DOC+DPF+SCR (mit AdBlue)	DOC+DPF+SCR (mit AdBlue)	DOC+DPF+SCR (mit AdBlue)	DOC+DPF+SCR (mit AdBlue)
Kühlsystem	Flüssigkühlung	Flüssigkühlung	Flüssigkühlung	Flüssigkühlung	Flüssigkühlung	Flüssigkühlung	Flüssigkühlung	Flüssigkühlung	Flüssigkühlung
Ansaugung	Turbolader, 16 Ventile mit Nachkühler	Turbolader, 16 Ventile mit Nachkühler	Turbolader, 16 Ventile mit Nachkühler	Turbolader, 16 Ventile mit Nachkühler	Turbolader, 16 Ventile mit Nachkühler	Turbolader, 16 Ventile mit Nachkühler	Turbolader, 16 Ventile mit Nachkühler	Turbolader, 16 Ventile mit Nachkühler	Turbolader, 16 Ventile mit Nachkühler
Luftfilter	Luft-Vorwärmen, selbstreinigender Luft-Vorfilter und Kraftstoff-Vorfilter	Luft-Vorwärmen, selbstreinigender Luft-Vorfilter und Kraftstoff-Vorfilter	Luft-Vorwärmen, selbstreinigender Luft-Vorfilter und Kraftstoff-Vorfilter	Luft-Vorwärmen, selbstreinigender Luft-Vorfilter und Kraftstoff-Vorfilter	Luft-Vorwärmen, selbstreinigender Luft-Vorfilter und Kraftstoff-Vorfilter	Luft-Vorwärmen, selbstreinigender Luft-Vorfilter und Kraftstoff-Vorfilter	Selbstreinigender Luftvorfilter	Selbstreinigender Luftvorfilter	Selbstreinigender Luftvorfilter

GETRIEBE

Maschinenmodell	AB L 3500	AB L 3500 T	AB L 3500 CCS	AB L 4700	AB L 4700 T	AB L 4700 CCS	AB F 7000	AB F 7000 T	AB F 7000 CCS
Antrieb	Hydrostatisch mit Verstellpumpe	Hydrostatisch mit Verstellpumpe	Hydrostatisch mit Verstellpumpe	Hydrostatisch mit Verstellpumpe	Hydrostatisch mit Verstellpumpe	Hydrostatisch mit Verstellpumpe	Hydrostatisch mit Verstellpumpe	Hydrostatisch mit Verstellpumpe	Hydrostatisch mit Verstellpumpe
Hydraulikmotor	Hydrostatisch mit stufenloser automatischer Regelung	Hydrostatisch mit stufenloser automatischer Regelung	Hydrostatisch mit stufenloser automatischer Regelung	Hydrostatisch mit stufenloser automatischer Regelung	Hydrostatisch mit stufenloser automatischer Regelung	Hydrostatisch mit stufenloser automatischer Regelung	Hydrostatisch mit stufenloser automatischer Regelung	Hydrostatisch mit stufenloser automatischer Regelung	Hydrostatisch mit stufenloser automatischer Regelung
Umschaltung	Elektrohydraulisch	Elektrohydraulisch	Elektrohydraulisch	Elektrohydraulisch	Elektrohydraulisch	Elektrohydraulisch	Elektrohydraulisch	Elektrohydraulisch	Elektrohydraulisch
Inching	Hydraulisches Pedal für genaue Fahrbewegung	Hydraulisches Pedal für genaue Fahrbewegung	Hydraulisches Pedal für genaue Fahrbewegung	Hydraulisches Pedal für genaue Fahrbewegung	Hydraulisches Pedal für genaue Fahrbewegung	Hydraulisches Pedal für genaue Fahrbewegung	Hydraulisches Pedal für genaue Fahrbewegung	Hydraulisches Pedal für genaue Fahrbewegung	Hydraulisches Pedal für genaue Fahrbewegung
Getriebe	Servogesteuertes 2-Gang-Getriebe	Servogesteuertes 2-Gang-Getriebe	Servogesteuertes 2-Gang-Getriebe	Servogesteuertes 2-Gang-Getriebe	Servogesteuertes 2-Gang-Getriebe	Servogesteuertes 2-Gang-Getriebe	Servogesteuertes 2-Gang-Getriebe	Servogesteuertes 2-Gang-Getriebe	Servogesteuertes 2-Gang-Getriebe

DIFFERENTIALACHSEN

Maschinenmodell	AB L 3500	AB L 3500 T	AB L 3500 CCS	AB L 4700	AB L 4700 T	AB L 4700 CCS	AB F 7000	AB F 7000 T	AB F 7000 CCS
Achsentypen	2 Lenkräder, mit 4 Planetengetrieben	2 Lenkräder, mit 4 Planetengetrieben	2 Lenkräder, mit 4 Planetengetrieben	2 Lenkräder, mit 4 Planetengetrieben	2 Lenkräder, mit 4 Planetengetrieben	2 Lenkräder, mit 4 Planetengetrieben	2 Lenkräder, mit 4 Planetengetrieben	2 Lenkräder, mit 4 Planetengetrieben	2 Lenkräder, mit 4 Planetengetrieben
Lenkungsarten	Allradlenkung / Hundegang / Vorderradlenkung	Allradlenkung / Hundegang / Vorderradlenkung	Allradlenkung / Hundegang / Vorderradlenkung	Allradlenkung / Hundegang / Vorderradlenkung	Allradlenkung / Hundegang / Vorderradlenkung	Allradlenkung / Hundegang / Vorderradlenkung	Allradlenkung / Hundegang / Vorderradlenkung	Allradlenkung / Hundegang / Vorderradlenkung	Allradlenkung / Hundegang / Vorderradlenkung
Vorderachse	Pendelnd, selbstsperrend	Pendelnd, selbstsperrend	Pendelnd, selbstsperrend	Pendelnd, selbstsperrend	Pendelnd, selbstsperrend	Pendelnd, selbstsperrend	Pendelnd, selbstsperrend	Pendelnd, selbstsperrend	Pendelnd, selbstsperrend
Hinterachse	Selbstsperrend	Selbstsperrend	Selbstsperrend	-	-	-	-	-	-
Betriebsbremse	Im Ölbad an Vorder- und Hinterachse	Im Ölbad an Vorder- und Hinterachse	Im Ölbad an Vorder- und Hinterachse	Im Ölbad an Vorder- und Hinterachse	Im Ölbad an Vorder- und Hinterachse	Im Ölbad an Vorder- und Hinterachse	Im Ölbad mit Servobremse an Vorder- und Hinterachse	Im Ölbad mit Servobremse an Vorder- und Hinterachse	Im Ölbad mit Servobremse an Vorder- und Hinterachse
Feststellbremse	An der Hinterachse	An der Hinterachse	An der Hinterachse	An der Hinterachse	An der Hinterachse	An der Hinterachse	An der Vorderachse	An der Vorderachse	An der Vorderachse

TROMMEL

Maschinenmodell	AB L 3500	AB L 3500 T	AB L 3500 CCS	AB L 4700	AB L 4700 T	AB L 4700 CCS	AB F 7000	AB F 7000 T	AB F 7000 CCS
Allgemeines Trommel	Heben der Trommel für leichtes Entleeren. Dreiseitiges Entleeren durch Drehkranz-Rotation. Open-Center-Zahnrad mit Trommel-Drehzahlreg	Heben der Trommel für leichtes Entleeren. Dreiseitiges Entleeren durch Drehkranz-Rotation. Open-Center-Zahnrad mit Trommel-Drehzahlreg	Heben der Trommel für leichtes Entleeren. Dreiseitiges Entleeren durch Drehkranz-Rotation. Open-Center-Zahnrad mit Trommel-Drehzahlreg	Heben der Trommel für leichtes Entleeren. Dreiseitiges Entleeren durch Drehkranz-Rotation. Closed-Center-Axialko mit Trommel-Drehzahlreg	Heben der Trommel für leichtes Entleeren. Dreiseitiges Entleeren durch Drehkranz-Rotation. Closed-Center-Axialko mit Trommel-Drehzahlreg	Heben der Trommel für leichtes Entleeren. Dreiseitiges Entleeren durch Drehkranz-Rotation. Closed-Center-Axialko mit Trommel-Drehzahlreg	Front-rückseitige Entleerung. Closed-Center-Axialko mit Trommel-Drehzahlreg	Front-rückseitige Entleerung. Closed-Center-Axialko mit Trommel-Drehzahlreg	Front-rückseitige Entleerung. Closed-Center-Axialkolbe mit Trommel-Drehzahlregler.
Getriebemotor	Hydraulischer Getriebemotor mit koaxialer Wellenanordnung	Hydraulischer Getriebemotor mit koaxialer Wellenanordnung	Hydraulischer Getriebemotor mit koaxialer Wellenanordnung	Hydraulischer Getriebemotor mit koaxialer Wellenanordnung	Hydraulischer Getriebemotor mit koaxialer Wellenanordnung	Hydraulischer Getriebemotor mit koaxialer Wellenanordnung	Hydraulischer Getriebemotor mit koaxialer Wellenanordnung	Hydraulischer Getriebemotor mit koaxialer Wellenanordnung	Hydraulischer Getriebemotor mit koaxialer Wellenanordnung

HYDRAULIKANLAGE

Maschinenmodell	AB L 3500	AB L 3500 T	AB L 3500 CCS	AB L 4700	AB L 4700 T	AB L 4700 CCS	AB F 7000	AB F 7000 T	AB F 7000 CCS
Typ Hydraulikpumpe	Open-Center-Zahnrad mit Trommel-Drehzahlreg	Open-Center-Zahnrad mit Trommel-Drehzahlreg	Open-Center-Zahnrad mit Trommel-Drehzahlreg	Closed-Center-Axialko mit Trommel-Drehzahlreg	Closed-Center-Axialko mit Trommel-Drehzahlreg	Closed-Center-Axialko mit Trommel-Drehzahlreg	Closed-Center-Axialko mit Trommel-Drehzahlreg	Closed-Center-Axialko mit Trommel-Drehzahlreg	Closed-Center-Axialkolbe mit Trommel-Drehzahlregler

FÜLLMENGEN

Maschinenmodell	AB L 3500	AB L 3500 T	AB L 3500 CCS	AB L 4700	AB L 4700 T	AB L 4700 CCS	AB F 7000	AB F 7000 T	AB F 7000 CCS
Hydraulische Anlage (insgesamt)	145 l (38,30 gal)	145 l (38,30 gal)	145 l (38,30 gal)	145 l (38,30 gal)	145 l (38,30 gal)	145 l (38,30 gal)	120 l (31,70 gal)	120 l (31,70 gal)	120 l (31,70 gal)
Kraftstoffbehälter	90 l (23,78 gal)	90 l (23,78 gal)	90 l (23,78 gal)	90 l (23,78 gal)	90 l (23,78 gal)	90 l (23,78 gal)	90 l (23,78 gal)	90 l (23,78 gal)	90 l (23,78 gal)

BEREIFUNG

Maschinenmodell	AB L 3500	AB L 3500 T	AB L 3500 CCS	AB L 4700	AB L 4700 T	AB L 4700 CCS	AB F 7000	AB F 7000 T	AB F 7000 CCS
Standardbereifung	12.5x18"	12.5x18"	12.5x18"	405/70x20"	405/70x20"	405/70x20"	405/70R24"	405/70R24"	405/70R24"

ABMESSUNGEN

Maschinenmodell	AB L 3500	AB L 3500 T	AB L 3500 CCS	AB L 4700	AB L 4700 T	AB L 4700 CCS	AB F 7000	AB F 7000 T	AB F 7000 CCS
A	320 mm (12,6 in)	320 mm (12,6 in)	320 mm (12,6 in)	360 mm (14,2 in)	360 mm (14,2 in)	360 mm (14,2 in)	440 mm (17,3 in)	440 mm (17,3 in)	440 mm (17,3 in)
B	1380 mm (54,3 in)	1380 mm (54,3 in)	1380 mm (54,3 in)	1380 mm (54,3 in)	1380 mm (54,3 in)	1380 mm (54,3 in)	1215 mm (47,8 in)	1215 mm (47,8 in)	1215 mm (47,8 in)
B1	3530 mm (139,0 in)	-	3530 mm (139,0 in)	3820 mm (150,4 in)	-	3820 mm (150,4 in)	3880 mm (152,8 in)	-	3880 mm (152,8 in)
C	2500 mm (98,4 in)	2500 mm (98,4 in)	2500 mm (98,4 in)	2500 mm (98,4 in)	2500 mm (98,4 in)	2500 mm (98,4 in)	3210 mm (126,4 in)	3210 mm (126,4 in)	3210 mm (126,4 in)
C1	6230 mm (245,3 in)	-	6230 mm (245,3 in)	6660 mm (262,2 in)	-	6660 mm (262,2 in)	7500 mm (295,3 in)	-	7490 mm (294,9 in)
D	1150 mm (45,3 in)	1070 mm (42,1 in)	1150 mm (45,3 in)	1640 mm (64,6 in)	1410 mm (55,5 in)	1640 mm (64,6 in)	2050 mm (80,7 in)	1675 mm (65,9 in)	2050 mm (80,7 in)
E1	3870 mm (152,4 in)	3870 mm (152,4 in)	3870 mm (152,4 in)	4070 mm (160,2 in)	4070 mm (160,2 in)	4070 mm (160,2 in)	4000 mm (157,5 in)	4000 mm (157,5 in)	4000 mm (157,5 in)
F1	5340 mm (210,2 in)	5340 mm (210,2 in)	5340 mm (210,2 in)	5590 mm (220,1 in)	5340 mm (210,2 in)	5590 mm (220,1 in)	6450 mm (253,9 in)	6120 mm (240,9 in)	6450 mm (253,9 in)
G	5030 mm (198,0 in)	4955 mm (195,1 in)	5030 mm (198,0 in)	5520 mm (217,3 in)	5290 mm (208,3 in)	5520 mm (217,3 in)	6475 mm (254,9 in)	6100 mm (240,2 in)	6475 mm (254,9 in)
H	2900 mm (114,2 in)	2900 mm (114,2 in)	2900 mm (114,2 in)	3140 mm (123,6 in)	3140 mm (123,6 in)	3140 mm (123,6 in)	3080 mm (121,3 in)	3080 mm (121,3 in)	3080 mm (121,3 in)
I	1000 mm (39,4 in)	1000 mm (39,4 in)	1000 mm (39,4 in)	1000 mm (39,4 in)	1000 mm (39,4 in)	1000 mm (39,4 in)	1000 mm (39,4 in)	1000 mm (39,4 in)	1000 mm (39,4 in)
L	2030 mm (79,9 in)	2030 mm (79,9 in)	2030 mm (79,9 in)	1980 mm (78,0 in)	1980 mm (78,0 in)	1980 mm (78,0 in)	1920 mm (75,6 in)	1920 mm (75,6 in)	1920 mm (75,6 in)
M	2370 mm (93,3 in)	2370 mm (93,3 in)	2370 mm (93,3 in)	2400 mm (94,5 in)	2400 mm (94,5 in)	2400 mm (94,5 in)	2370 mm (93,3 in)	2370 mm (93,3 in)	2370 mm (93,3 in)
P	3030 mm (119,3 in)	3030 mm (119,3 in)	3030 mm (119,3 in)	3000 mm (118,1 in)	3000 mm (118,1 in)	3000 mm (118,1 in)	3750 mm (147,6 in)	3750 mm (147,6 in)	3750 mm (147,6 in)
Q	5330 mm (209,8 in)	5330 mm (209,8 in)	5330 mm (209,8 in)	5370 mm (211,4 in)	5370 mm (211,4 in)	5370 mm (211,4 in)	6020 mm (237,0 in)	6020 mm (237,0 in)	6020 mm (237,0 in)
R	5750 mm (226,4 in)	5750 mm (226,4 in)	5750 mm (226,4 in)	5740 mm (226,0 in)	5740 mm (226,0 in)	5740 mm (226,0 in)	6370 mm (250,8 in)	6370 mm (250,8 in)	6370 mm (250,8 in)
U	2310 mm (90,9 in)	2310 mm (90,9 in)	2310 mm (90,9 in)	2310 mm (90,9 in)	2310 mm (90,9 in)	2310 mm (90,9 in)	2310 mm (90,9 in)	2310 mm (90,9 in)	2310 mm (90,9 in)
Z	2440 mm (96,1 in)	2440 mm (96,1 in)	2440 mm (96,1 in)	2440 mm (96,1 in)	2440 mm (96,1 in)	2440 mm (96,1 in)	2500 mm (98,4 in)	2500 mm (98,4 in)	2500 mm (98,4 in)

L4700

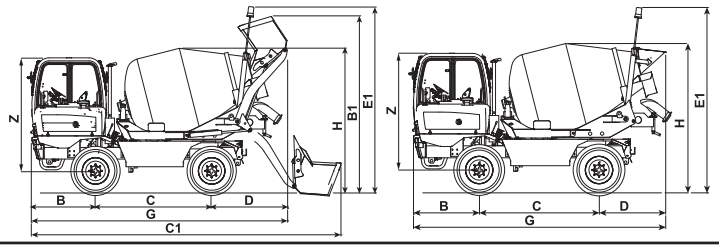

N2400 - L3500 - F7000

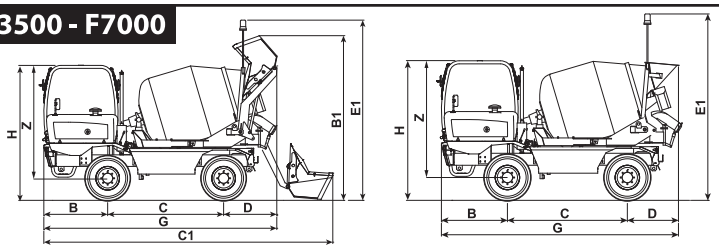

N2400 - L4700 - L3500 - F7000

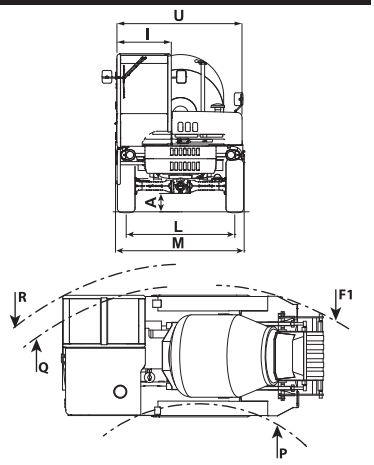

DIECI Srl - Via E. Majorana, 2-4 - 42027 Montecchio Emilia (RE) ITALY
Tel. +39 0522 869611 - Fax +39 0522 869791 - E-mail: info@dieci.com - **www.dieci.com**
DOCCT0000001-DE-11